Brugervejledning

Klimaanlæg i opdelt system

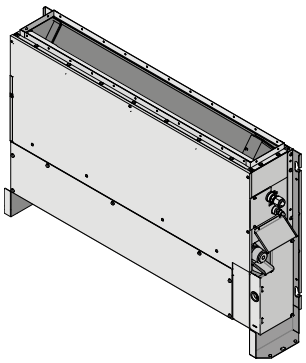

FNA25A2VEB
FNA35A2VEB
FNA50A2VEB
FNA60A2VEB

FNA25A2VEB9
FNA35A2VEB9
FNA50A2VEB9
FNA60A2VEB9

Indholdsfortegnelse

1 Generelle sikkerhedsforanstaltninger 2
- 1.1 Om dokumentationen ... 2
  - 1.1.1 Betydning af advarsler og symboler ... 2
- 1.2 For brugeren ... 2

2 Om dette dokument 3
- 2.1 Brugervejledning overblik ... 3

3 Om systemet 3
- 3.1 Komponenter ... 4
- 3.2 Kombination af enheder og muligheder ... 4
  - 3.2.1 Muligt tilbehør til indendørsenheden ... 4
- 3.3 Brugerinterface ... 4
- 3.4 Information vedrørende enheder med R32 kølemiddel ... 4

4 Før betjening 5

5 Drift 5
- 5.1 Driftsområde ... 5

6 Energibesparelse og optimal drift 6

7 Vedligeholdelse og service 6
- 7.1 Oversigt: Vedligeholdelse og service ... 6
- 7.2 Rengøring af luftfilteret, indsugningsgitteret, luftudtaget og de udvendige paneler ... 7
  - 7.2.1 Rensning af afløbsbakken ... 7
  - 7.2.2 Rengøring af luftudtag og udvendige paneler ... 7
  - 7.2.3 Rengøring af luftfilteret ... 7
- 7.3 Service efter salg og garanti ... 8
  - 7.3.1 Garantiperiode ... 8
  - 7.3.2 Anbefalet vedligeholdelse og inspektion ... 8
  - 7.3.3 Anbefalede vedligeholdelses- og inspektionsintervaller ... 8

8 Fejlfinding 8
- 8.1 Symptomer, der IKKE er systemfejl ... 10
  - 8.1.1 Symptom: Systemet kører ikke ... 10
  - 8.1.2 Symptom: Der kommer en hvid tåge ud af en enhed (indendørsenhed) ... 10
  - 8.1.3 Symptom: Der trænger støv ud af enheden ... 10
  - 8.1.4 Symptom: Enheden kan lugte ... 10
  - 8.1.5 Symptom: Anlægget standser pludseligt (driftslampen er tændt) ... 10
  - 8.1.6 Symptom: Den udendørs blæser roterer, når klimaanlægget ikke er i drift ... 10
  - 8.1.7 Symptom: Opvarmning standser pludseligt, og der høres en susende lyd ... 10

9 Bortskaffelse 11

10 Ordliste 11

1 Generelle sikkerhedsforanstaltninger

1.1 Om dokumentationen

- Den oprindelige dokumentation er skrevet på engelsk. Alle andre sprog er oversættelser.
- De forholdsregler, der er beskrevet i dette dokument omhandler meget vigtige emner og skal derfor følges omhyggeligt.
- Installationen af systemet samt alle handlinger beskrevet i installationsvejledningen og i referencevejledningen vedrørende montering SKAL udføres af en autoriseret montør.

1.1.1 Betydning af advarsler og symboler

FARE

Angiver en situation, der resulterer i dødsfald eller alvorlig personskade.

FARE: RISIKO FOR ELEKTRISK STØD

Angiver en situation, der kan resultere i elektrisk stød.

FARE: RISIKO FOR FORBRÆNDINGER

Angiver en situation, der kan resultere i forbrændinger på grund af ekstremt høje eller lave temperaturer.

FARE: RISIKO FOR EKSPLOSION

Angiver en situation, der kan resultere i eksplosion.

ADVARSEL

Angiver en situation, der kan resultere i dødsfald eller alvorlig personskade.

ADVARSEL: BRÆNDBART MATERIALE

PAS PÅ

Angiver en situation, der kan resultere i mindre eller moderat personskade.

BEMÆRK

Angiver en situation, der kan resultere i udstyr eller materielle skader.

INFORMATION

Angiver nyttige tip eller supplerende oplysninger.

Symbol	Forklaring
	Læs installations- og betjeningsvejledningen og instruktionsarket vedrørende ledningsføring før montering.
	Læs servicevejledningen, før du foretager vedligeholdelse og service.
	Se yderligere information i referencevejledningen vedrørende montering og brug.

1.2 For brugeren

- Kontakt installatøren, hvis du har spørgsmål vedrørende drift af enheden.
- Dette udstyr kan anvendes af personer, herunder børn fra 8 år, med nedsat fysisk formåen, med sansehandicap eller med mentale handicap, eller af personer med manglende erfaring og viden, hvis de er under opsyn, eller hvis de har modtaget vejledning i sikker anvendelse af udstyret, og hvis de forstår de farer, der er forbundet hermed. Børn må IKKE lege med udstyret. Rengøring og vedligeholdelse må IKKE foretages af børn, der ikke er under opsyn.

ADVARSEL

Overhold følgende for at forhindre elektrisk stød og brand:

- Enheden må IKKE skylles.
- Enheden må IKKE betjenes med våde hænder.
- Der må IKKE anbringes genstande, der indeholder vand, oven på enheden.

BEMÆRK

- Der må IKKE anbringes genstande eller udstyr oven på enheden.
- Man må IKKE sidde, klatre eller stå på enheden.

- Enhederne er mærket med følgende symbol:



Det betyder, at elektriske og elektroniske produkter IKKE må blandes sammen med usorteret husholdningsaffald. Forsøg IKKE på selv at afmontere systemet: afmontering af systemet, behandling af kølemiddel, olie og eventuelle andre dele skal foretages af en uddannet installatør i henhold til relevante bestemmelser.
Enhederne skal behandles på et anlæg, der er specialiseret til genbrug og genvinding. Ved at sikre, at dette produkt bortskaffes korrekt, hjælper du med til at undgå potentielt negative påvirkninger af miljøet og menneskers sundhed. Kontakt din installatør eller de lokale myndigheder, hvis du ønsker yderligere oplysninger.

- Batterierne er mærket med følgende symbol:



Dette betyder, at batteriet IKKE må blandes sammen med usorteret husholdningsaffald. Hvis der er påtrykt et kemisk mærke under symbolet, betyder dette kemiske mærke, at batterierne indeholder tungmetaller over en vis koncentration.
Mulige kemiske mærker er: Pb: bly (>0,004%).
Brugte batterier skal afleveres som specialaffald på en genbrugsstation. Ved at sikre, at brugte batterier bortskaffes korrekt, hjælper du med til at undgå potentielt negative påvirkninger af miljøet og menneskers sundhed.

2 Om dette dokument

Tak, fordi du har valgt at købe dette produkt. Gør venligst følgende:

- Læs dokumentationen grundigt, før du bruger brugergrænsefladen, for at sikre den bedst mulige ydeevne.
- Behold dokumentationen til fremtidig brug.

Målgruppe

Slutbrugere

INFORMATION

Dette apparat er beregnet til at blive brugt af specialuddannede eller uddannede brugere i butikker, let industri, på gårde eller til erhvervsmæssig eller privat brug af ikke-faguddannede.

Dokumentationssæt

Dette dokument er en del af et dokumentationssæt. Hele sættet består af:

- **Generelle sikkerhedsforanstaltninger:**
  - Sikkerhedsinstruktioner, som du skal læse, før du bruger dit system
  - Format: Papir (i kassen til indendørsenheden)
- **Betjeningsvejledning:**
  - Lynguide til grundlæggende brug
  - Format: Papir (i kassen til indendørsenheden)
- **Brugervejledning:**
  - Detaljerede trin-for-trin-instruktioner og baggrundsinformation til grundlæggende og avanceret brug
  - Format: Digitale filer på http://www.daikineurope.com/support-and-manuals/product-information/.

Seneste reviderede udgaver af den medfølgende dokumentation kan være tilgængelige på regionens Daikin websted eller hos din montør.

Den oprindelige dokumentation er skrevet på engelsk. Alle andre sprog er oversættelser.

2.1 Brugervejledning overblik

Afsnit	Beskrivelse
Generelle sikkerhedsforanstaltninger	Sikkerhedsanvisninger, som du SKAL læse før betjening
Om dokumentationen	Denne dokumentation er til rådighed for brugeren
Om systemet	▪ Komponenter ▪ Brugerinterface
Før betjening	Før man går i gang
Drift	Betjening af systemet
Energibesparelse og optimal drift	Energibesparelse
Vedligeholdelse og service	Sådan vedligeholdes enheden
Fejlfinding	Hvad skal man foretage sig, hvis der er problemer
Bortskaffelse	Sådan bortskaffer man systemet
Ordliste	Definition af betegnelser

3 Om systemet

INFORMATION

Lydtryksniveauet er under 70 dBA.

ADVARSEL: BRÆNDBART MATERIALE

R32 kølemidlet (hvis relevant) i denne enhed er let antændeligt. Se specifikationerne for udendørsenheden vedrørende den type kølemiddel, der skal anvendes.

ADVARSEL

- Foretag IKKE ændringer og forsøg IKKE på selv at adskille, fjerne, installere eller reparere enheden, da forkert afmontering eller installation kan medføre elektrisk stød eller brand. Kontakt forhandleren.
- Hvis der trænger kølemiddel ud ved et uheld, skal du passe på med åben ild. Selve kølemidlet er uskadeligt og ikke giftigt. R410A kølemidlet er ikke-brændbart, og R32 er let antændeligt, men kølemidlerne kan danne giftige gasser, hvis de ved et uheld trænger ind i et rum med letantændelige luftarter fra varmeblæsere, gaskomfurer eller lignende. Få altid kvalificeret servicepersonale til at bekræfte, at lækagen er repareret eller udbedret, før du bruger anlægget igen.

BEMÆRK

Forkert installation eller montering af udstyret eller tilbehøret kan resultere i elektrisk stød, kortslutning, lækage, brand eller anden beskadigelse af udstyret. Brug kun tilbehør, ekstraudstyr og reservedele, der er fremstillet eller godkendt af Daikin.

3.1 Komponenter

INFORMATION

Følgende illustration er et eksempel og vil muligvis IKKE stemme overens med dit systemlayout.

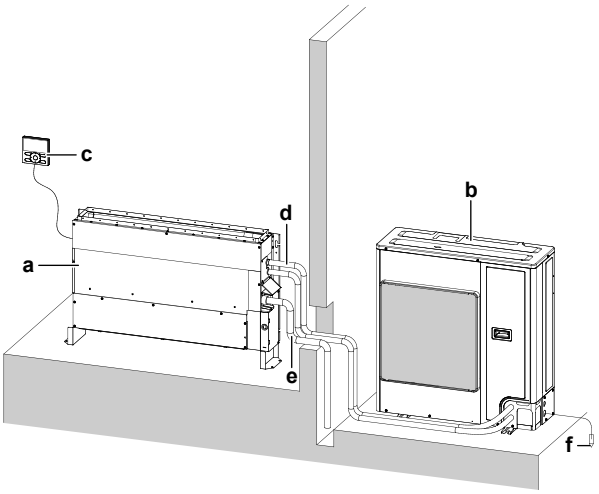

a Indendørsenhed
b Udendørsenhed
c Brugerinterface
d Kølerør og elektriske ledninger
e Drænrør
f Ledning til jordforbindelse af udendørsenheden for at forhindre elektrisk stød.

PAS PÅ

Put ikke en finger, en stang eller andre objekter ind i luftindtaget eller -udtaget. Fjern ikke blæserafskærmningen. Da blæseren roterer med høj hastighed, vil det medføre tilskadekomst.

PAS PÅ

- Berør ALDRIG styreenhedens indvendige dele.
- Fjern IKKE frontpanelet. Nogle dele inde i enheden er farlige at berøre, og det kan medføre fejl på udstyret. Kontakt forhandleren vedrørende kontrol og justering af indvendige dele.

BEMÆRK

Tør IKKE fjernbetjeningens betjeningspanel af med benzin, fortynder, en klud med kemikalier eller lignende. Panelet kan blive misfarvet, eller belægningen kan skalle af. Hvis panelet er meget snavset, kan man dyppe en klud i et neutralt rensemiddel fortyndet med vand, vride kluden grundigt og aftørre panelet. Panelet skal aftørres med en tør klud.

BEMÆRK

Tryk ALDRIG på knapperne på brugerinterfacet med et hårdt, spidst objekt. Det kan beskadige brugerinterfacet.

BEMÆRK

Man må ALDRIG trække eller dreje de elektriske ledninger til brugerinterfacet. Det kan medføre fejl på enheden.

3.2 Kombination af enheder og muligheder

3.2.1 Muligt tilbehør til indendørsenheden

Sørg for at følgende ekstraudstyr er tilgængeligt:

- Brugerinterface: Ledningsforbundet eller trådløst

Vælg et brugerinterface i overensstemmelse med kundens ønske. Vælg et passende brugerinterface ved hjælp af tabellen nedenfor.

Brugerinterface	
Ledningsforbundet brugerinterface	//////
Trådløst brugerinterface	

3.3 Brugerinterface

PAS PÅ

- Berør ALDRIG styreenhedens indvendige dele.
- Fjern IKKE frontpanelet. Nogle dele inde i enheden er farlige at berøre, og det kan medføre fejl på udstyret. Kontakt forhandleren vedrørende kontrol og justering af indvendige dele.

Denne betjeningsvejledning giver et generelt overblik over systemets primære funktioner.

Se betjeningsvejledningen til det installerede brugerinterface med yderligere oplysninger.

3.4 Information vedrørende enheder med R32 kølemiddel

ADVARSEL

Brug aldrig letantændelig spray, f.eks. hårspray, lak eller maling, i nærheden af enheden. Det kan medføre brand, eller hvis der anvendes R32 kølemiddel, kan kølemiddelækage-sensoren foretage en forkert detektering.[1]

PAS PÅ

Afbryd IKKE afbryderen, med mindre at der lugter brændt, eller i en kort reparationsperiode, ved inspektion eller rengøring af enheden. Ellers kan kølemiddellækage IKKE detekteres.[1]

PAS PÅ

Enheden må IKKE monteres eller anvendes i meget lufttætte rum, f.eks. lydisolerede rum eller rum med tætnede døre.[1]

PAS PÅ

Enheden er udstyret med elektriske sikkerhedsindretninger, eksempelvis en kølemiddel-lækagedetektor. For at kunne fungere korrekt skal enheden altid være tilsluttet strømforsyningen efter installation, med undtagelse af korte serviceperioder.[1]

PAS PÅ

Enheden må IKKE monteres eller anvendes på steder med røg, gas kemikalier osv. Sensorer inde i indendørsenheden kan detektere disse stoffer og vise unormal kølemiddel-lækage.[1]

(1) Kun vedrørende enheder med R32 kølemiddel. Se specifikationerne for udendørsenheden vedrørende den type kølemiddel, der skal anvendes.

4 Før betjening

ADVARSEL

Spørg forhandleren vedrørende forbedringer, reparation og vedligeholdelse. Forkert udført forbedring, reparation og vedligeholdelse kan medføre vandlækage, elektrisk stød og brand.

ADVARSEL

Bed forhandleren om at flytte klimaanlægget og installere det igen. Ufuldstændig installation kan medføre vandlækage, elektrisk stød eller brand.

ADVARSEL

Der må ALDRIG komme vand på indendørsenheden eller brugerinterfacet. Det kan medføre elektrisk stød eller brand.

ADVARSEL

Placér IKKE genstande i nærheden af udendørsenheden og sørg for, at blade og andet affald IKKE samler sig omkring enheden. I blade kan der være små dyr, som så trænger ind i enheden. Hvis disse dyr kommer ind i enheden, kan de medføre funktionsfejl, røg eller brand, hvis de kommer i berøring med elektriske dele.

ADVARSEL

Brugerinterfacet må ikke være placeret et sted, hvor der kan sprøjte vand på det. Hvis der trænger vand ind i systemet, kan det medføre fejlstrøm eller ødelæggelse af indvendige elektroniske dele.

ADVARSEL

Denne enhed indeholder elektriske dele og varme dele.

ADVARSEL

Før du bruger enheden skal du sikre dig, at installationen er blevet udført korrekt af en montør.

ADVARSEL

Brug ALDRIG letantændelig spray, f.eks. hårspray, lak eller maling, i nærheden af enheden. Det kan medføre brand.

PAS PÅ

Rør IKKE ved ribberne på varmeveksleren. Ribberne er skarpe, og berøring kan medføre tilskadekomst.

ADVARSEL

Placér IKKE en brandfarlig sprayflaske nær klimaanlægget, og brug IKKE spray. Dette kan medføre brand.

ADVARSEL

Der må IKKE være antændelige materialer inde i enheden. Det kan medføre eksplosion eller brand.

PAS PÅ

Det kan være sundhedsskadeligt at udsætte din krop for luftstrømmen i for lang tid ad gangen.

PAS PÅ

For at undgå iltunderskud skal du ventilere rummet tilstrækkeligt, hvis der anvendes udstyr med brænder sammen med systemet.

PAS PÅ

Lad IKKE systemet køre, hvis der er sprøjtet insekticider ud i rummet. Hvis man gør det, kan kemikalierne trænge ind i enheden, og dette kan udgøre en sundhedsrisiko for personer, der er overfølsomme over for kemikalier.

PAS PÅ

Udsæt ALDRIG små børn, planter eller dyr for den direkte luftstrøm.

BEMÆRK

Brugerinterfacet må IKKE udsættes for direkte sollys. LCD-displayet kan blive misfarvet, så data ikke kan vises.

BEMÆRK

Placér IKKE ting, der kan blive beskadiget af fugt, under indendørsenheden. Der kan dannes kondens, hvis fugtigheden er over 80%, hvis drænafgangen er blokeret eller hvis filteret er tilsmudset.

BEMÆRK

Montér drænslangen, så vandet afledes uden hindring. Hvis ikke drænet fungerer, kan der trænge vand ud i bygningen, møbler osv.

BEMÆRK

Husk at tænde for strømmen mindst 6 timer før driftsstart for at lede strøm til opvarmningen af krumtaphuset og for at beskytte kompressoren.

Denne driftsvejledning gælder for følgende systemer med standardstyring. Kontakt din forhandler for at få oplyst, hvilken fremgangsmåde der passer til systemets type og mærke, før du begynder at bruge anlægget. Hvis anlægget har et specielt styresystem, skal man kontakte sin forhandler for vejledning om den betjening, der passer til dette system.

5 Drift

5.1 Driftsområde

Anvend systemet i de følgende temperatur- og luftfugtighedsområder for at opnå sikker og effektiv drift.

Udendørsenheder med R410A kølemiddel			
Udendørsenhed		**Køling**	**Opvarmning**
RR71~125		–15~46°C DB	—
		18~37°C DB 12~28°C WB	—
RQ71~125		–5~46°C DB	–9~21°C DB –10~15°C WB
	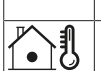	18~37°C DB 12~28°C WB	10~27°C DB
RXS25~60	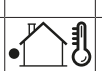	–10~46°C DB	–15~24°C DB –16~18°C WB
		18~32°C DB	10~30°C DB
3MXS40~68 4MXS68~80		–10~46°C DB	–15~24°C DB –16~18°C WB
5MXS90		18~32°C DB	10~30°C DB

Udendørsenheder med R410A kølemiddel			
Udendørsenhed		**Køling**	**Opvarmning**
RZQG71~140		–15~50°C DB	–19~21°C DB –20~15,5°C WB
		18~37°C DB 12~28°C WB	10~27°C DB
RZQSG71~140		–15~46°C DB	–14~21°C DB –15~15.5°C WB
		20~37°C DB 14~28°C WB	10~27°C DB
RZQ200~250		–5~46°C DB	–14~21°C DB –15~15°C WB
		20~37°C DB 14~28°C WB	10~27°C DB
Indendørs luftfugtighed		≤80%(a)	

Udendørsenheder med R32 kølemiddel			
Udendørsenhed		**Køling**	**Opvarmning**
RXM25~60		–10~46°C DB	–15~24°C DB –16~18°C WB
		18~32°C DB	10~30°C DB
3MXM40~68 4MXM68~80 5MXM90		–10~46°C DB	–15~24°C DB –16~18°C WB
		18~32°C DB	10~30°C DB
RZAG35~60		–20~52°C DB	–20~24°C DB –21~18°C WB
		18~32°C DB	10~30°C DB
RZAG71~140		–20~52°C DB	–19.5~21°C DB –20~15,5°C WB
		18~37°C DB 12~28°C WB	10~27°C DB
RZASG71~140		–15~46°C DB	–14~21°C DB –15~15.5°C WB
		20~37°C DB 14~28°C WB	10~27°C DB
Indendørs luftfugtighed		≤80%(a)	

Symbol	Forklaring
	Udetemperatur
	Indendørs temperatur

(a) For at undgå kondens og vand, som drypper fra enheden. Hvis temperaturen eller luftfugtigheden overstiger disse angivelser, vil sikkerhedsindretningerne muligvis blive tilkoblet, og klimaanlægget vil muligvis ikke fungere.

6 Energibesparelse og optimal drift

PAS PÅ

Enheden er udstyret med elektriske sikkerhedsindretninger, eksempelvis en kølemiddel-lækagedetektor. For at kunne fungere korrekt skal enheden altid være tilsluttet strømforsyningen efter installation, med undtagelse af korte serviceperioder.[1]

Bemærk følgende forholdsregler for at sikre, at systemet fungerer korrekt.

- Justér rumtemperaturen til et behageligt niveau. Undgå overdreven opvarmning eller køling.
- Undgå direkte sollys i lokalet, når anlægget køler, ved hjælp af gardiner eller persienner.
- Man skal ventilere ofte. Udvidet brug kræver særlig opmærksomhed omkring ventilation.
- Hold døre og vinduer lukket. Hvis døre og vinduer er åbne, vil luft trænge ud af lokalet, og det vil det forårsage en sænkning af køle- eller varmeeffekten.
- Pas på IKKE at køle rummet for meget ned eller at varme det for meget op. Hvis temperaturindstillingen holdes på et moderat niveau, sparer det på energien.
- Placer ALDRIG ting nær enhedens luftindtag eller -udtag. Det kan forårsage en forringelse af varme-/køleeffekten eller stoppe driften.
- Når displayet viser (tid til at rense luftfilter), skal man rengøre filtrene (se "7.2.3 Rengøring af luftfilteret" på side 7).
- Hold indendørsenheden og brugerinterfacet mindst 1 m væk fra tv- og radioapparater, stereoanlæg og andet lignende udstyr. Hvis ikke, kan der dannes statiske eller forvrængede billeder.
- Anbring IKKE objekter under indendørsenheden, da de kan blive ødelagt af vand.
- Der kan dannes kondens, hvis fugtigheden er mere end 80%, eller hvis drænafgangen blokeres.

7 Vedligeholdelse og service

7.1 Oversigt: Vedligeholdelse og service

Montøren skal foretage vedligeholdelse en gang om året.

Om kølemiddel

Dette produkt indeholder fluorholdige drivhusgasser. Gasser må IKKE slippes ud i atmosfæren.

Kølemiddeltype: R32

Værdi for globalt opvarmningspotentiale (GWP): 675

Kølemiddeltype: R410A

Værdi for globalt opvarmningspotentiale (GWP): 2087,5

(1) Kun vedrørende enheder med R32 kølemiddel. Se specifikationerne for udendørsenheden vedrørende den type kølemiddel, der skal anvendes.

BEMÆRK

I Europa anvendes **drivhusgas-emissionen** for samlet påfyldt mængde i systemet (udtrykt som tons CO_2-ækvivalent) til bestemmelse af serviceintervallerne. Overhold gældende lovgivning.

Formel til beregning af udledning af drivhusgasser: GWP værdi for kølemiddel × samlet mængde påfyld kølemiddel [i kg] / 1000

Kontakt din installatør for yderligere oplysninger.

ADVARSEL

R410A kølemidlet er ikke-brændbart, og R32 er let antændeligt, og kølemidlet lækker normalt ikke. Hvis kølemidlet lækker inde i rummet og kommer kontakt med en brænder, et varmeapparat eller et komfur, kan det medføre brand (hvis der anvendes R32) eller dannelse af skadelige gasser.

Sluk for alle varmekilder med brændbare stoffer, udluft rummet og kontakt den forhandler, hvor du købte enheden.

Tag ikke enheden i brug igen, før en installatør er færdig med at reparere den del, hvor kølemidlet lækker.

ADVARSEL

- Man må ikke gennembore eller brænde dele, der har været i kontakt med kølemidlet.
- Brug IKKE andre rengøringsmaterialer eller -midler for at gøre afrimningen hurtigere en dem, der anbefales af producenten.
- Vær opmærksom på, at kølemidlet i systemet er lugtfrit.

BEMÆRK

Denne vedligeholdelse SKAL udføres af montøren eller af en servicetekniker.

Vi anbefaler, at man får foretaget vedligeholdelse mindst en gang om året. Gældende lovgivning kan dog kræve kortere serviceintervaller.

FARE: RISIKO FOR ELEKTRISK STØD

Ved rensning af klimaanlægget eller luftfilteret skal man standse driften og slå alle strømforsyninger fra. Ellers kan det medføre elektrisk stød og tilskadekomst. Hvis enheden er udstyret med en kølemiddelækage-sensor, skal man slå strømforsyningens afbryder til igen efter endt rengøring, så detektering finder sted.

ADVARSEL

Overhold følgende for at forhindre elektrisk stød og brand:

- Enheden må IKKE skylles.
- Enheden må IKKE betjenes med våde hænder.
- Der må IKKE anbringes genstande, der indeholder vand, oven på enheden.

PAS PÅ

Efter længere tids brug skal man kontrollere, om der er beskadigelse på enhedens ramme eller fittings. Hvis der er fejl, kan enheden vælte og forårsage tilskadekomst.

PAS PÅ

Rør IKKE ved ribberne på varmeveksleren. Ribberne er skarpe, og berøring kan medføre tilskadekomst.

BEMÆRK

Fjern el-boksen og blæsermotoren før rengøring af varmeveksleren. Vand eller rengøringsmiddel kan beskadige de elektriske komponenters isolering og forårsage, at disse komponenter kortslutter.

ADVARSEL

Pas på ved brug af stiger, når du arbejder i højden.

7.2 Rengøring af luftfilteret, indsugningsgitteret, luftudtaget og de udvendige paneler

7.2.1 Rensning af afløbsbakken

Rengør afløbsbakken, så den IKKE bliver støvet og tilstoppes.

Tildæk afløbsbakken, så der ikke trænger støv ind.

7.2.2 Rengøring af luftudtag og udvendige paneler

ADVARSEL

Lad ALDRIG indendørsenheden blive våd. **Mulig konsekvens:** Elektrisk stød eller brand.

BEMÆRK

- Brug ALDRIG benzin, benzen, fortynder, polerepulver eller flydende insektdræbende midler. **Mulig konsekvens:** Misfarvning og deformering.
- Brug IKKE vand, der er mere end 50°C varmt. **Mulig konsekvens:** Misfarvning og deformering.
- Skrub IKKE for hårdt, når du vasker bladet med vand. **Mulig konsekvens:** Coatingen på overfladen kan blive skrællet af.

Rengør med en blød klud. Brug vand eller neutralt rensemiddel, hvis det er svært at fjerne pletter.

7.2.3 Rengøring af luftfilteret

Tidspunkt for rengøring af luftfilteret:

- Generel regel: Rengøres hver 6. måned. Hvis luften i rummet er meget tilsmudset, skal man rengøre luftfilteret oftere.
- Alt efter indstillinger kan displayet på brugerinterfacet vise meddelelsen **TIME TO CLEAN AIR FILTER** (tid til at rense luftfilter). Rengør luftfilteret, når meddelelsen vises.
- Hvis det er umuligt at rengøre luftfilteret, skal det udskiftes (= ekstraudstyr).

Sådan rengøres luftfilteret:

1. Afbryd strømforsyningen.
2. **Fjern luftfilteret.** Skub på krogene og træk i filteret, som vist på billedet nedenfor. (2 kroge på 25 og 35 type, 3 kroge på 50 og 60 type)

Indsugning fra forsiden Indsugning i bunden

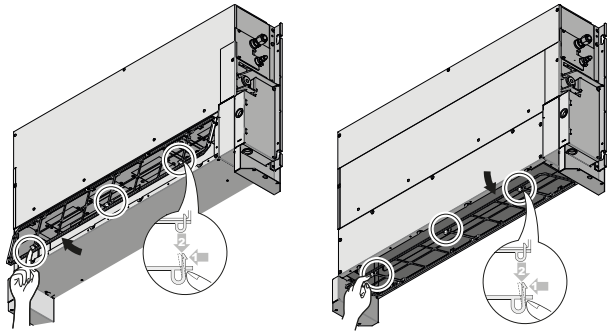

3 **Rengøring af luftfilteret.** Brug en støvsuger, eller vask med vand. Hvis luftfilteret er meget tilsmudset, skal man benytte en blød børste og neutralt rensemiddel.

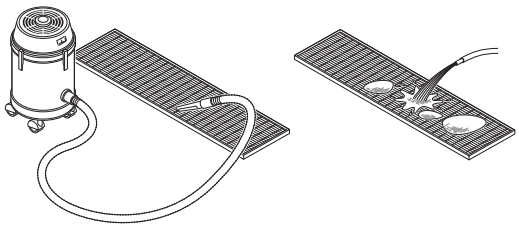

4 **Lad luftfilteret tørre i skyggen.**

5 **Sæt luftfilteret på igen.** Fastgør filteret bag flappen, og sæt filteret på hovedenheden, mens du presser ned på krogene.

Indsugning fra forsiden Indsugning i bunden

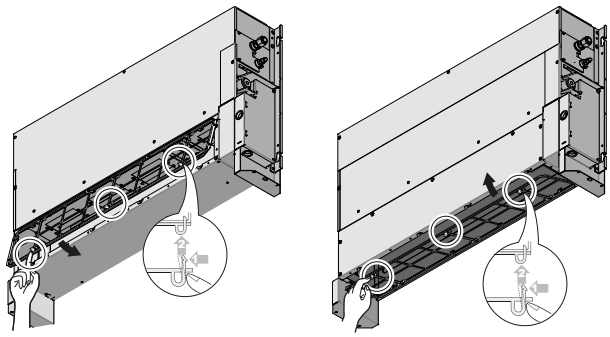

6 Tilslut strømforsyningen.

7 Tryk på **FILTER SIGN RESET** knappen (nulstilling af filtersignal).

Resultat: Meddelelsen **TIME TO CLEAN AIR FILTER** (tid til rensning af luftfilter) forsvinder på brugerinterfacet.

7.3 Service efter salg og garanti

7.3.1 Garantiperiode

- Der følger et garantibevis med dette produkt, som er blevet udfyldt af forhandleren i forbindelse med installation. Det udfyldte kort skal kontrolleres af kunden og opbevares omhyggeligt.
- Hvis produktet skal repareres inden for garantiperioden, skal du kontakte forhandleren og fremvise garantibeviset.

7.3.2 Anbefalet vedligeholdelse og inspektion

Da der samles støv efter at enheden har været anvendt i flere år, vil ydelsen falde i nogen grad. Da det kræver teknisk indsigt at adskille og rengøre indvendige dele på enheden, og for at sikre, at dine enheder vedligeholdes korrekt, anbefaler vi, at du laver en aftale om vedligeholdelse og inspektion ud over normal vedligeholdelse. Vores forhandlernet har adgang til et permanent lager med vigtige komponenter, hvilket sikrer, at din enhed kan køre så længe, som muligt. Kontakt din forhandler for yderligere oplysninger.

Når du spørger forhandleren om hjælp, skal du altid oplyse:

- Enhedens fulde modelnavn.
- Fabrikationsnummeret (vist på enhedens navneplade).
- Installationsdatoen.
- Symptomer eller driftsfejl, detaljer om fejlen.

ADVARSEL

- Foretag IKKE ændringer og forsøg IKKE på selv at adskille, fjerne, installere eller reparere enheden, da forkert afmontering eller installation kan medføre elektrisk stød eller brand. Kontakt forhandleren.
- Hvis der trænger kølemiddel ud ved et uheld, skal du passe på med åben ild. Selve kølemidlet er uskadeligt og ikke giftigt. R410A kølemidlet er ikke-brændbart, og R32 er let antændeligt, men kølemidlerne kan danne giftige gasser, hvis de ved et uheld trænger ind i et rum med letantændelige luftarter fra varmeblæsere, gaskomfurer eller lignende. Få altid kvalificeret servicepersonale til at bekræfte, at lækagen er repareret eller udbedret, før du bruger anlægget igen.

7.3.3 Anbefalede vedligeholdelses- og inspektionsintervaller

Vær opmærksom på, at de nævnte intervaller for vedligeholdelse og udskiftning ikke relaterer til komponenternes garantiperiode.

Komponent	Interval for inspektion	Serviceinterval (udskiftning og/eller reparation)
Elmotor	1 år	20.000 timer
Printkort		25.000 timer
Varmeveksler		5 år
Sensor (termistor osv.)		5 år
Brugerinterface og afbrydere		25.000 timer
Afløbsbakke		8 år
Ekspansionsventil		20.000 timer
Magnetventil		20.000 timer

I tabellen lægges følgende betingelser til grund for anvendelse:

- Normal drift uden at enheden startes og standses ofte. Alt efter model anbefaler vi, at man ikke starter og standser maskinen mere end 6 gange i timen.
- Enhedens driftstid ansættes til 10 timer pr. dag og 2.500 timer pr. år.

BEMÆRK

- Tabellen viser hovedkomponenter. Se aftalen om vedligeholdelse og inspektion for yderligere detaljer.
- I tabellen vises anbefalede intervaller for vedligeholdelse. Det kan dog være nødvendigt at foretage vedligeholdelse oftere for at maksimere enhedens levetid. Anbefalede intervaller kan hjælpe til med at sænke omkostninger på vedligeholdelse og inspektion. Alt efter, hvad der står i aftalen om vedligeholdelse og inspektion, kan inspektions- og serviceintervallerne rent faktisk være kortere end anført.

8 Fejlfinding

Følg nedenstående forholdsregler, hvis der opstår en af de følgende fejlfunktioner, og kontakt forhandleren.

ADVARSEL

Stands driften og afbryd strømforsyningen, hvis der forekommer uregelmæssigheder (der lugter brændt osv.).

Hvis man lader enheden køre videre under disse omstændigheder, kan det medføre nedbrud, elektrisk stød eller brand. Kontakt forhandleren.

ADVARSEL

Hvis enheden er udstyret med en kølemiddelækage-sensor[1], skal man slukke enheden med ON/OFF-knappen på brugerinterfacet.

Systemet SKAL repareres af en uddannet servicetekniker.

Funktionsfejl	Forholdsregel
Hvis en sikkerhedsanordning som f.eks. en smeltesikring, en afbryder eller en fejlstrømsafbryder udløses gentagne gange, eller hvis ON/OFF-kontakten ikke virker korrekt.	Sluk for hovedafbryderen. Hvis enheden anvender R32 kølemiddel, skal man slukke enheden med ON/OFF-knappen på brugerinterfacet og kontakte forhandleren.
Hvis der lækker vand fra enheden.	Stands driften.
Driftskontakten fungerer ikke korrekt.	Sluk for hovedafbryderen. Hvis enheden anvender R32 kølemiddel, skal man slukke enheden med ON/OFF-knappen på brugerinterfacet og kontakte forhandleren.
Hvis brugerinterfacet viser enhedens nummer, og driftslampen blinker, og der vises en fejlkode.	Kontakt montøren, og oplys fejlkoden.

Hvis anlægget IKKE fungerer korrekt med undtagelse af de ovennævnte tilfælde, og hvis ingen af de ovennævnte fejl er åbenbare, skal man undersøge anlægget i overensstemmelse med beskrivelsen nedenfor.

Funktionsfejl	Forholdsregel
Hvis systemet slet ikke kører.	▪ Se efter, om der er strømfejl. Vent, til strømforsyningen er genoprettet. Hvis der sker strømsvigt under driften, starter systemet automatisk igen, så snart strømforsyningen er retableret. ▪ Se efter, at der ikke er sprunget en sikring, eller om en afbryder er aktiveret. Skift sikringen, eller nulstil afbryderen om nødvendigt. ▪ Er batterierne sat i fjernbetjeningen? ▪ Er tidsindstillingen korrekt?
Systemet fungerer, men køling eller opvarmning er utilstrækkelig.	▪ Se efter, at luftindtaget eller -udtaget på udendørs- eller indendørsenheden ikke er blokeret. Fjern enhver hindring og sørg for fri luftpassage. ▪ Kontrollér, om luftfilteret er tilstoppet. Kontakt din forhandler for at få renset luftfilteret. ▪ Kontrollér temperaturindstillingen. Se vejledningen til brugerinterfacet. ▪ Kontroller, om luftstrømsvinklen er korrekt. Se vejledningen til brugerinterfacet. ▪ Kontrollér, om knappen til styring af blæserhastighed er sat til lav hastighed. Se vejledningen til brugerinterfacet. ▪ Se efter åbne døre og vinduer. Luk døre og vinduer for at undgå træk. ▪ Kontroller, om der kommer direkte sollys ind i rummet. Brug gardiner eller persienner. ▪ Hvis opvarmningen af lokalet er for kraftig (under afkøling). Køleeffekten aftager, hvis varmeafgivelsen i lokalet er for stor. ▪ Se efter, at der ikke opholder sig for mange personer i rummet under køledrift. Kontroller, om varmekilden i rummet er usædvanlig høj.
Driften standses pludseligt. (driftslampen blinker)	▪ Kontrollér, om luftfilteret er tilstoppet. Kontakt din forhandler for at få renset luftfilteret (se "Vedligeholdelse" i manualen til indendørsenheden). ▪ Se efter, at luftindtaget eller -udtaget på udendørs- eller indendørsenheden ikke er blokeret. Fjern enhver hindring, slå afbryderen OFF og ON igen. Hvis lampen stadig blinker, skal du kontakte forhandleren. ▪ Kontrollér, om alle indendørsenheder tilsluttet udendørsenheden i multi-systemet kører i samme driftstilstand.
Unormal funktion under drift.	▪ Der kan opstå driftsfejl på klimaanlægget i forbindelse med lyn eller radiobølger. Slå afbryderen OFF og ON igen.

▪ Hvis enheden har en kølemiddelækage-sensor:[1]

[1] Kun vedrørende enheder med R32 kølemiddel. Se specifikationerne for udendørsenheden vedrørende den type kølemiddel, der skal anvendes.

Funktionsfejl	Forholdsregel
Blæseren roterer, selv når enheden er slukket. (driftslampen blinker)	**Kølemiddelækage-sensor aktiveret:** ▪ Hvis fejlkoden "A0" vises på brugerinterfacet, kan der være kølemiddellækage. Udluft rummet, og kontakt forhandleren. ▪ Hvis fejlkoden "A0" IKKE vises på brugerinterfacet, er der ikke kølemiddellækage, eller sensoren detekterer stadig. Hvis der ikke detekteres lækage, standses blæseren automatisk efter nogle få minutter. Nogle gange detekterer kølemiddelækage-sensoren fejlagtigt andre stoffer end kølemiddel, f.eks. hår- eller insektspray.
Enheden varmer eller køler ikke, og ventilationsindstillingen skifter til "Kraftig luftstrøm". (driftslampen blinker)	
Indendørsenhedens blæser roterer, selv når enheden er slukket.	
Hvis fejlkoden "A0" vises på brugerinterfacets display.	
Hvis fejlkoden "CH" vises på brugerinterfacets display.	▪ Fejl på kølemiddelækage-sensor. ▪ Fejl på kølemiddelækage-sensorens kabel. ▪ Kølemiddelækage-sensorens kabel er ikke tilsluttet korrekt. ▪ Fejl på hovedprintkort. Kontakt forhandleren.

▪ Fejlkoder for kølemiddelækage-sensor.[1] Kode-visningen skifter som vist nedenfor, og der afgives en lang biplyd.

Primær kode	Indhold
A0	Kølemiddellækage detekteret.
CH	Fejl på kølemiddelækage-sensor.

Hvis man, efter at have kontrolleret alle ovennævnte emner, ikke kan løse problemet selv, skal man kontakte montøren og beskrive symptomerne, enhedens fulde modelnavn (med produktionsnummer, hvis muligt) og installationsdato (muligvis anført på garantibeviset).

8.1 Symptomer, der IKKE er systemfejl

Følgende symptomer er IKKE systemfejl:

8.1.1 Symptom: Systemet kører ikke

- Klimaanlægget starter ikke omgående, når man trykker på ON/OFF-knappen på brugerinterfacet. Hvis driftslampen lyser, er systemet i normal tilstand. Når det ikke går i gang med det samme, skyldes det, at en af sikkerhedsindretningerne forhindrer, at klimaanlægget overbelastes. Klimaanlægget går i gang igen automatisk efter 3 minutter.
- Klimaanlægget starter ikke med det samme, når der tændes for strømmen. Vent 1 minut, indtil mikroprocessoren er klar.
- Klimaanlægget starter ikke med det samme, når knappen til temperaturindstilling vender tilbage til sin tidligere position, efter at man har trykket på den. Når det ikke går i gang med det samme, skyldes det, at en af sikkerhedsindretningerne forhindrer, at klimaanlægget overbelastes. Klimaanlægget går i gang igen automatisk efter 3 minutter.
- Udendørsenheden er standset. Dette skyldes, at rumtemperaturen har nået den indstillede værdi. Enheden skifter til ventilere-drift. "[ ]" (symbol for ekstern kontrol) vises på brugerinterfacet, og den faktiske drift er forskellig fra den indstilling, som er foretaget via brugerinterfacet. Ved multi-opdelte modeller udfører mikrocomputeren følgende kontrol afhængigt af funktionen på andre indendørsenheder.
- Blæserens hastighed afviger fra det indstillede. Hvis man trykker på knappen til styring af blæserens hastighed, ændrer dette ikke hastigheden. Når rumtemperaturen når den indstillede temperatur i varmedrift, er enhedens maksimale kapacitet nået, udendørsenheden standser, og indendørsenheden kører kun i ventilationsfunktion (lav blæserhastighed). Ved multiopdeling kører indendørsenheden skiftevis blæserstop og kun ventilation (LL= lav blæserhastighed). Dette sker for at forebygge, at der blæses kold luft direkte på personer, som opholder sig i rummet.

8.1.2 Symptom: Der kommer en hvid tåge ud af en enhed (indendørsenhed)

- Når luftfugtigheden er høj under afkøling (i lokaler med olie eller støv). Hvis indendørsenhedens indre dele er meget forurenede, bliver temperaturen i rummet uens. Det er nødvendigt at rense enhedens indre dele. Spørg forhandleren om detaljer vedrørende rensning af enheden. Arbejdet må kun udføres af en uddannet servicetekniker.
- Hvis klimaanlægget er skiftet til opvarmning efter afrimning. Den fugtighed, der skabes under afrimning, bliver til damp og ledes ud.

8.1.3 Symptom: Der trænger støv ud af enheden

Når enheden anvendes første gang efter længere tids standsning. Dette skyldes, at der er støv i enheden.

8.1.4 Symptom: Enheden kan lugte

Enheden kan absorbere lugten fra rummet, møbler, cigaretter, osv., og så afgive den igen.

8.1.5 Symptom: Anlægget standser pludseligt (driftslampen er tændt)

For at beskytte systemet kan klimaanlægget standse driften ved et pludseligt, stort spændingsudsving. Anlægget genoptager automatisk driften efter ca. 3 minutter.

8.1.6 Symptom: Den udendørs blæser roterer, når klimaanlægget ikke er i drift

- **Efter standsning af driften.** Den udendørs blæser fortsætter med at rotere i yderligere 30 sekunder for at beskytte systemet.
- **Når klimaanlægget er slukket.** Når udendørstemperaturen er meget høj, begynder den udendørs blæser at rotere for at beskytte systemet.

8.1.7 Symptom: Opvarmning standser pludseligt, og der høres en susende lyd

Systemet fjerner frost på udendørsenheden. Du skal vente mellem 3 og 8 minutter.

(1) Kun vedrørende enheder med R32 kølemiddel. Se specifikationerne for udendørsenheden vedrørende den type kølemiddel, der skal anvendes.

9 Bortskaffelse

BEMÆRK

Prøv ikke selv at afmontere systemet: afmontering af systemet, håndtering af kølemiddel, olie og andre dele SKAL være i overensstemmelse med gældende lovgivning. Enhederne SKAL behandles på steder særligt beregnet hertil med henblik på genbrug og genvinding.

10 Ordliste

DHW = Varmt vand til boligen
Varmt brugsvand til boligformål i enhver form for bygning.

LWT = Afgangsvandtemperatur ekstra
Vandtemperaturen ved varmepumpens vandudløb.

Forhandler
Salgsdistributør for produktet.

Autoriseret installatør
Teknisk uddannet person, som er kvalificeret til at installere produktet.

Bruger
Person, som ejer og/eller betjener produktet.

Gældende lovgivning
Alle internationale, europæiske, nationale og lokale direktiver, love, bestemmelser og/eller forordninger, der er relevante og anvendelige for et bestemt produkt eller område.

Servicevirksomhed
Kvalificeret virksomhed, der kan udføre eller koordinere den nødvendige service på produktet.

Installationsvejledning
Instruktionsmanual, der er specificeret for et bestemt produkt eller en bestemt anvendelse, og som forklarer, hvordan man installerer, konfigurerer og vedligeholder det.

Betjeningsvejledning
Instruktionsmanual, der er specificeret for et bestemt produkt eller en bestemt anvendelse, og som forklarer, hvordan man betjener det.

Tilbehør
Mærkater, manualer, informationsblade og udstyr, der leveres med produktet, og som skal installeres i overensstemmelse med instruktionerne i den medfølgende dokumentation.

Ekstraudstyr
Udstyr fremstillet eller godkendt af Daikin, som kan kombineres med produktet i overensstemmelse med instruktionerne i den medfølgende dokumentation.

Medfølger ikke
Udstyr, som IKKE er fremstillet af Daikin, som kan kombineres med produktet i overensstemmelse med instruktionerne i den medfølgende dokumentation.

EAC

Copyright 2018 Daikin

DAIKIN INDUSTRIES CZECH REPUBLIC s.r.o.
U Nové Hospody 1/1155, 301 00 Plzeň Skvrňany, Czech Republic

DAIKIN EUROPE N.V.
Zandvoordestraat 300, B-8400 Oostende, Belgium

4P543324-3 2018.08